Les Industries Intercept Inc. Drain Series -1000

Drain de plancher

Floor drain

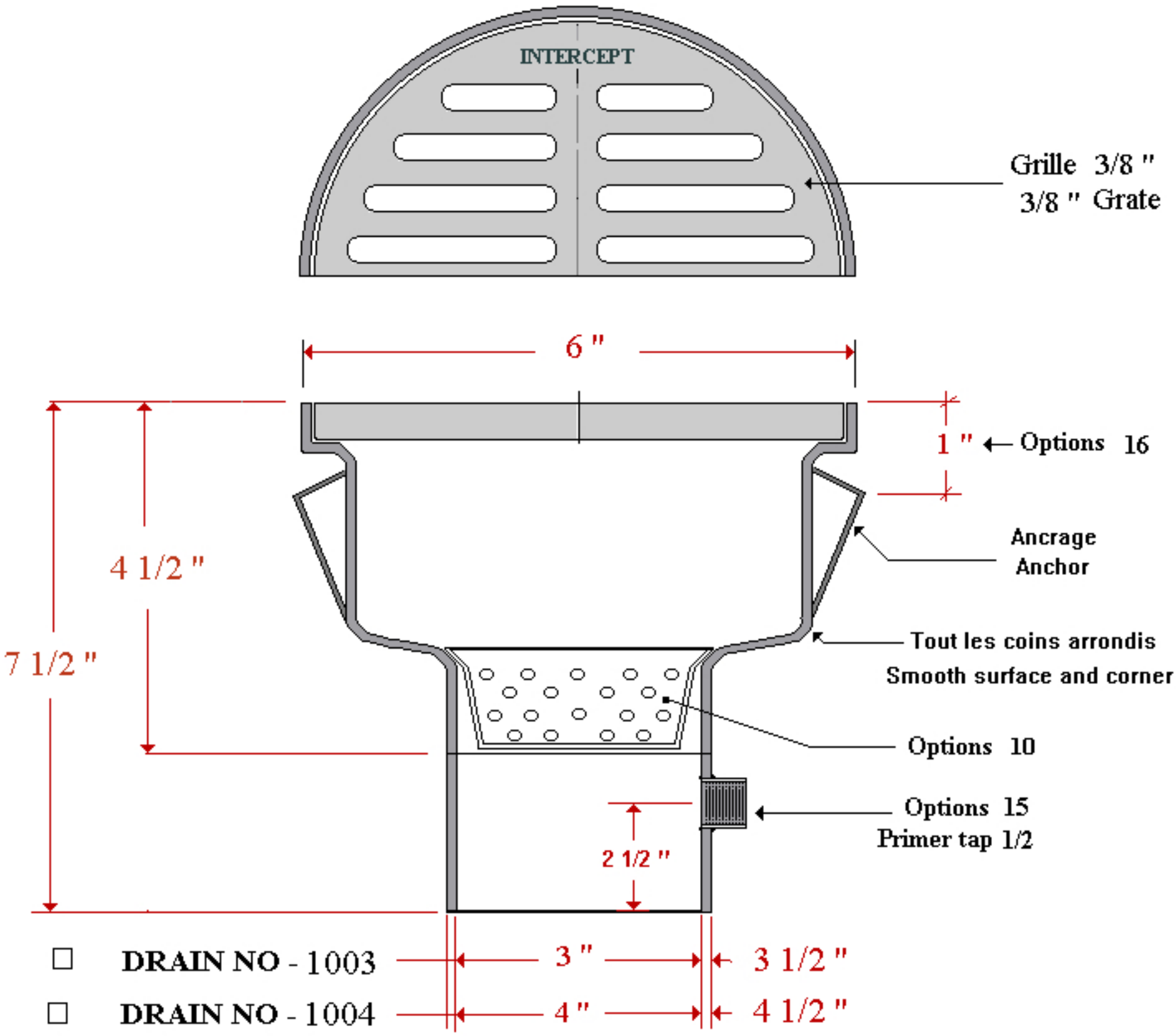

☐ DRAIN NO - 1003

☐ DRAIN NO - 1004

OPTIONS

- ☐ 10 - Panier a sédiment
  Basket
- ☐ 15 - Amorceur 1/2 "
  Primer tap 1/2 "
- ☐ 16 - Hauteur de la plaque d`ancrage
  Anchor plate high
- ☐ 20 - Fini mirroire
  Mirror finish
- ☐ 25 - Fini no- 4
  No- 4 finish
- ☐ 30 - Acier inoxydable type- 304
  Stainless steel type- 304
- ☐ 35 - Acier inoxydable type- 316- L
  Stainless steel type- 316- L
- ☐ 40 - Grille avec trous 3/8 " d' épais – Grate with holes 3/8 " thick
- ☐ 41 - Plaque sans trous 3/8 " d' épais — Solid cover 3/8 " thick
- ☐ 42 - Grille avec rainure 3/8 " d' épais – Slotted grate 3/8 " thick
- ☐ 43 - Grille avec rainures 3/8 " d`épais – Slotted grate 3/8 " thick
  et un trou de 1 " au centre. with 1 " center hole
- ☐ 44 - Complet avec siphon --- Complet with P-Trap
- ☐ 45 - Entonnoir ovale 8 " x 3 " --- Oval funnel 8 " x 3 "